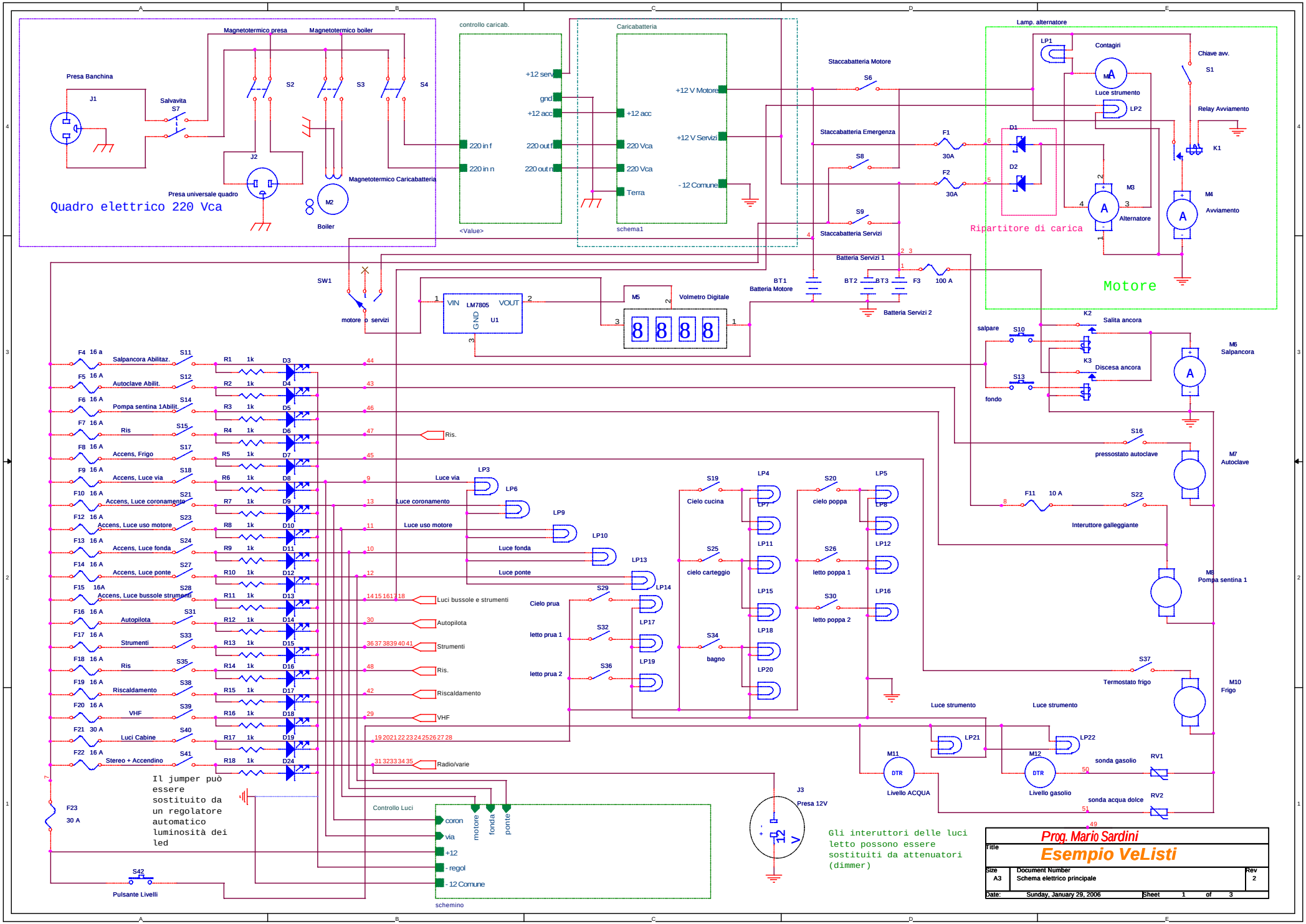
Quadro elettrico 220 Vca
Presa Banchina
J1
Salvavita
S7
Magnetotermico presa
Magnetotermico boiler
S2
S3
S4
J2
Presa universale quadro
Magnetotermico Caricabatteria
M2
Boiler
controllo caricab.
+12 serv
gnd
+12 acc
220 in f
220 in n
220 out f
220 out n
<Value>
Caricabatteria
+12 acc
220 Vca
220 Vca
Terra
+12 V Motore
+12 V Servizi
- 12 Comune
schema1
Staccabatteria Motore
S6
Staccabatteria Emergenza
S8
S9
Staccabatteria Servizi
F1
30A
F2
30A
D1
D2
Ripartitore di carica
Lamp. alternatore
LP1
Contagiri
M1
Luce strumento
LP2
Chiave avv.
S1
Relay Avviamento
K1
M3
Alternatore
M4
Avviamento
Motore
Batteria Servizi 1
BT1
Batteria Motore
BT2
BT3
F3
100 A
Batteria Servizi 2
SW1
motore o servizi
LM7805
VIN
VOUT
GND
U1
M5
Volmetro Digitale
salpare
S10
K2
Salita ancora
K3
Discesa ancora
S13
fondo
M6
Salpancora
S16
pressostato autoclave
M7
Autoclave
F11
10 A
S22
Interuttore galleggiante
M8
Pompa sentina 1
S37
Termostato frigo
M10
Frigo
F4 16 a
Salpancora Abilitaz.
S11
F5 16 A
Autoclave Abilit.
S12
F6 16 A
Pompa sentina 1Abilit.
S14
F7 16 A
Ris
S15
F8 16 A
Accens, Frigo
S17
F9 16 A
Accens, Luce via
S18
F10 16 A
Accens, Luce coronamento
S21
F12 16 A
Accens, Luce uso motore
S23
F13 16 A
Accens, Luce fonda
S24
F14 16 A
Accens, Luce ponte
S27
F15 16A
Accens, Luce bussole strumenti
S28
F16 16 A
Autopilota
S31
F17 16 A
Strumenti
S33
F18 16 A
Ris
S35
F19 16 A
Riscaldamento
S38
F20 16 A
VHF
S39
F21 30 A
Luci Cabine
S40
F22 16 A
Stereo + Accendino
S41
F23
30 A
R1 1k
R2 1k
R3 1k
R4 1k
R5 1k
R6 1k
R7 1k
R8 1k
R9 1k
R10 1k
R11 1k
R12 1k
R13 1k
R14 1k
R15 1k
R16 1k
R17 1k
R18 1k
D3
D4
D5
D6
D7
D8
D9
D10
D11
D12
D13
D14
D15
D16
D17
D18
D19
D24
Ris.
Luce via
LP3
LP6
Luce coronamento
LP9
Luce uso motore
LP10
Luce fonda
LP13
Luce ponte
LP14
Luci bussole e strumenti
Autopilota
Strumenti
Ris.
Riscaldamento
VHF
Radio/varie
Cielo prua
S29
LP17
letto prua 1
S32
LP19
letto prua 2
S36
Cielo cucina
S19
LP4
LP7
cielo carteggio
S25
LP11
LP15
bagno
S34
LP18
LP20
cielo poppa
S20
LP5
LP8
letto poppa 1
S26
LP12
letto poppa 2
S30
LP16
Luce strumento
LP21
Luce strumento
LP22
M11
DTR
Livello ACQUA
M12
DTR
Livello gasolio
sonda gasolio
RV1
sonda acqua dolce
RV2
Il jumper può essere sostituito da un regolatore automatico luminosità dei led
Controllo Luci
coron
via
+12
- regol
- 12 Comune
motore
fonda
ponte
schemino
S42
Pulsante Livelli
J3
Presa 12V
12 V
Gli interuttori delle luci letto possono essere sostituiti da attenuatori (dimmer)
Prog. Mario Sardini
Title
Esempio VeListi
Size
A3
Document Number
Schema elettrico principale
Rev
2
Date:
Sunday, January 29, 2006
Sheet
1
of
3